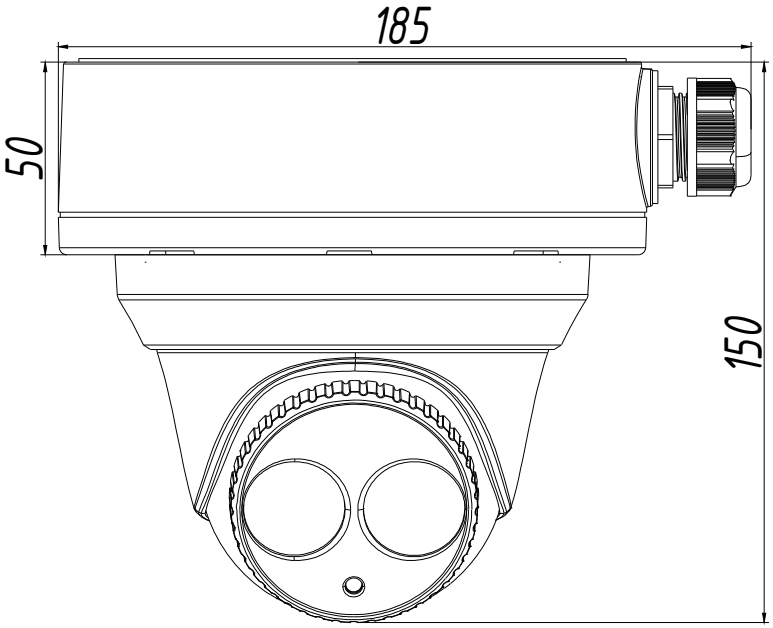
185
50
150

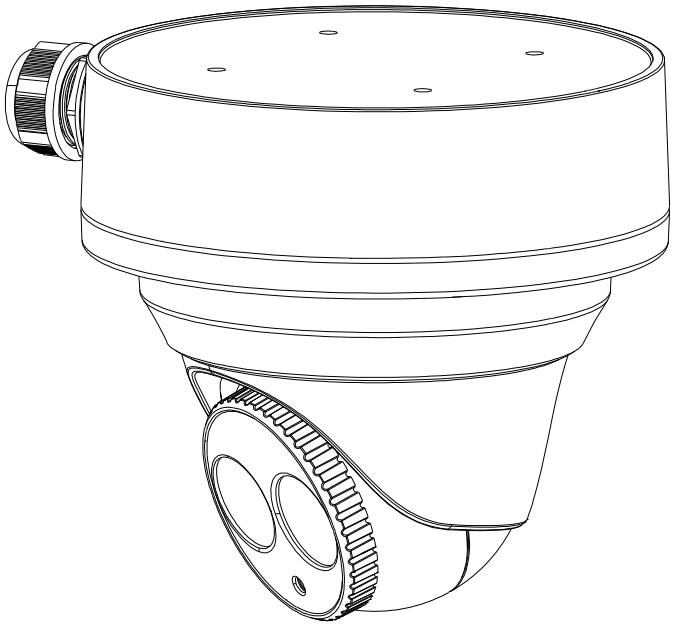

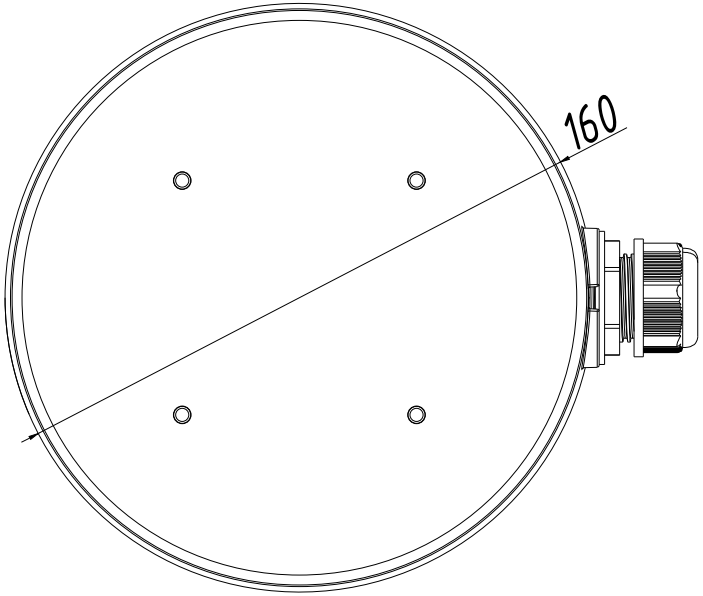
160