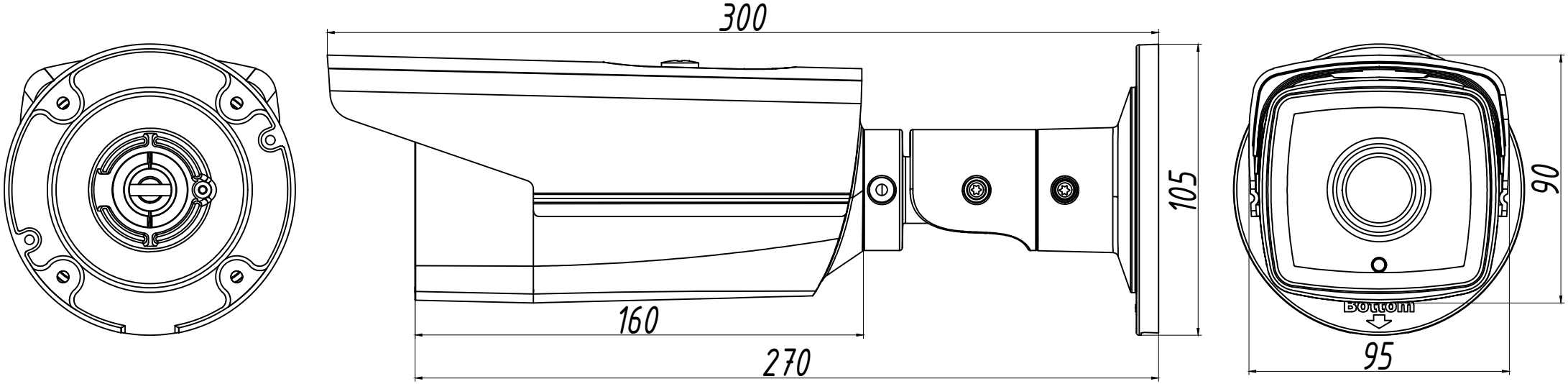
300
105
90
160
270
95
Bottom